SL300

TR

TALİMATLAR
DESİBEL METRE

TRT-BA-SL300-TC230102TTRT02-004-TR

İçindekiler

Bu kılavuzu kullanma hakkında notlar 2

Cihazın kullanım ömrü ve garanti süresi 2

Kullanım hatalarına ilişkin bilgiler - Güvenlik 2

Cihaz fonksiyonlarıyla ile ilgili tanıtıcı ve temel bilgiler 4

Taşıma ve nakliye sırasında dikkat edilecek hususlar 6

Bağlantı veya montaj 6

Kullanım 6

Cihazın enerji tüketimi açısından verimli kullanımına ilişkin bilgiler 8

Hatalar ve arızalar 8

Kullanıcının kendi yapabileceği bakım, onarım veya ürünün temizliğine ilişkin bilgiler 9

Bakım, onarım ve kullanımda uyulması gereken kurallar 9

Servis istasyonları 9

Üretici ve ithalatçı firmanın unvanı, adres ve telefon numarası 9

Kullanım sırasında insan veya çevre sağlığına tehlikeli veya zararlı olabilecek durumlara ilişkin uyarılar 9

Bu kılavuzu kullanma hakkında notlar

Semboller

Elektrik gerilimine karşı uyarı
Bu sembol, elektrik gerilimi nedeniyle insanların hayatına ve sağlığına yönelik oluşan tehlikelere karşı uyarıda bulunur.

Uyarı
Sinyal sözcüğü, önlenmediği taktirde ölüm veya ağır bir yaralanmaya neden olabilecek orta risk derecesindeki bir tehlikeyi tanımlar.

Dikkat
Sinyal sözcüğü, önlenmediği taktirde hafif veya orta bir yaralanmaya neden olabilecek düşük risk derecesindeki bir tehlikeyi tanımlar.

Not
Sinyal sözcüğü, önemli bilgilere işaret eder (örn. maddi hasarlar), fakat tehlikelere işaret etmez.

Bilgi
Bu sembolün bulunduğu notlar, çalışmalarınızı hızlı ve güvenli şekilde yapmanız konusunda size yardımcı olur.

Kılavuza dikkat ediniz
Bu sembolün bulunduğu notlar, kılavuza dikkat edilmesi gerektiği konusunda sizi uyarır.

Bu kılavuzun güncel sürümünü aşağıdaki linkten indiriniz:



SL300

https://hub.trotec.com/?id=44590

Cihazın kullanım ömrü ve garanti süresi

Aşağıdaki bilgiler sadece Türkiye için geçerlidir:

Ticari müşteriler için garanti süresi bir yıldır. Özel müşteriler için garanti süresi iki yıldır.

Kullanım hatalarına ilişkin bilgiler - Güvenlik

Bu kılavuzu, cihazı çalıştırmadan/kullanmadan önce dikkatlice okuyunuz ve kılavuzu her zaman kurulum yerinin hemen yakınında veya cihazın üzerinde bulundurunuz.

Uyarı
Tüm güvenlik uyarılarını ve talimatları okuyunuz. Güvenlik uyarılarına ve talimatlara uymanın ihmal edilmesi, elektrik çarpmasına, yangına ve/veya ağır yaralanmalara neden olabilir.
Daha sonra bakmak için tüm güvenlik uyarılarını ve talimatları saklayınız.

- Cihazı patlama tehlikesi altındaki mekânlarda veya bölgelerde çalıştırmayınız ve bu tür yerlere yerleştirmeyiniz.
- Cihazı, agresif atmosferlerde çalıştırmayınız.
- Cihazı suya batırmayınız. Cihazın içine sıvı girmesini önleyiniz.
- Cihaz sadece kuru bir ortamda kullanılmalı ve yağmur altında veya çalışma koşullarının üstündeki bir bağıl nem değerinde kesinlikle kullanılmamalıdır.
- Cihazı sürekli direkt güneş ışınlarına karşı koruyunuz.
- Cihazı güçlü titreşimlere maruz bırakmayınız.
- Cihazı açmayınız.
- Cihazın üzerindeki güvenlik işaretlerini, çıkartmaları ve etiketleri çıkarmayınız. Tüm güvenlik işaretleri, çıkartmalar ve etiketlerin okunur durumda olmasını sağlayınız.
- 6LR61 pil tipini kullanınız (9-V blok).

- Şarj edilemeyen bir pili kesinlikle şarj etmeyiniz.
- Pili, kutuplarına uygun şekilde pil bölmesine yerleştiriniz.
- Boşalmış pili çıkartınız. Piller, çevre açısından tehlikeli maddeler içerir. Pili, ulusal yasalara uygun şekilde tasfiye ediniz (bkz. Tasfiye bölümü).
- Cihazı uzun süre kullanmayacaksınız cihazdaki pilli çıkartınız.
- Pilin bağlantı klemensine kesinlikle kısa devre yapmayınız!
- Pilleri yutmayınız! Bir pilin yutulması, 2 saat içinde ağır iç yanıklara neden olabilir! Yanıklar, ölüme neden olabilir!
- Bir pili yuttuğunuza veya pilin başka yollarla vücudunuza girdiğine inanıyorsanız hemen bir doktora gidiniz!
- Yeni ve kullanılmış pilleri ve açık pil bölmesini çocuklardan uzak tutunuz.
- Cihazı sadece ölçüm yerinde yeterli güvenlik önlemleri alındığı takdirde kullanınız (örn. trafiğe açık caddelerdeki, şantiyelerdeki, vb. ölçümlerde). Aksi takdirde cihazı kullanmayınız.
- Depolama ve çalışma koşullarına dikkat ediniz (bkz. Teknik Bilgiler).
- Cihazı doğrudan su püskürmesine maruz bırakmayınız.
- Cihazın her kullanımından önce cihazın aksesuarlarını ve bağlantı parçalarını olası hasarlar açısından kontrol ediniz. Arızalı cihazları ve cihaz parçalarını kullanmayınız.

Usulüne uygun kullanım

Cihazı sadece teknik bilgiler kısmında belirtilen ölçüm aralığı içinde ses seviyesini ölçmek için kullanınız.

Usulüne uygun kullanımın dışındaki bir kullanım, hatalı kullanım olarak kabul edilir.

Makul şekilde öngörülebilen hatalı kullanım

Cihazı patlama tehlikesi bulunan bölgelerde veya sıvıları ölçmek için ya da gerilim taşıyan parçalar üzerinde kullanmayınız.

Cihaz üzerinde izin olmadan değiştirme, ekleme ya da dönüştürme işlemi yapmak yasaktır.

Personelin niteliği

Bu cihazı kullanan kişiler:

- Başta Kullanım hatalarına ilişkin bilgiler – Güvenlik bölümü olmak üzere kılavuzu anlamış olmalıdır.

Kişisel koruyucu donanım



Koruyucu kulaklık takınız

Cihazla çalışırken bir koruyucu kulaklık takınız.

Kalan tehlikeler



Elektrik gerilimine karşı uyarı

Dış gövdeye giren sıvılar nedeniyle kısa devre tehlikesi ortaya çıkar!
Cihazı ve aksesuarları suya batırmayınız. Dış gövdenin içine su veya başka sıvıların girmemesine dikkat ediniz.



Elektrik gerilimine karşı uyarı

Elektrikli parçalar üzerindeki çalışmalar sadece yetkili bir uzman şirket tarafından gerçekleştirilmelidir!



Uyarı

Ambalaj malzemesi nedeniyle çocuklar için boğulma tehlikesi bulunmaktadır! Ambalaj folyolarını ve parçalarını çocuklardan uzak tutunuz. Boğulma nedeniyle ölüm tehlikesi bulunmaktadır.



Uyarı

İşitme hasarları tehlikesi!
Yüksek ses kaynaklarında yeterli derecede koruma sağlayan kulaklık takılmasına dikkat ediniz. İşitme hasarları tehlikesi söz konusudur.



Uyarı

Cihaz bir oyuncak değildir ve çocukların eline geçmemelidir.



Uyarı

Eğitimsiz kişiler tarafından amacına veya usulüne uygun olmayan şekilde kullanılması durumunda bu cihaz çeşitli tehlikelere neden olabilir! Personel niteliklerine dikkat ediniz!



Dikkat

Isı kaynaklarıyla aranızda yeterli mesafe bırakınız.

Not

Cihazda hasar oluşmasını önlemek için; cihazı aşırı sıcaklıklara, neme veya ıslanmaya maruz bırakmayınız.

Not

Cihazı temizlemek için sert temizlik maddeleri, aşındırıcı veya çözücü maddeler kullanmayınız.

Cihaz fonksiyonlarıyla ile ilgili tanıtıcı ve temel bilgiler

Cihaz açıklaması

Dijital desibel metre, özel olarak farklı alanlarda ve yerlerde gürültü ölçümleri ve kalite kontrolleri gerçekleştirmek için geliştirilmiştir. Ölçümler, örn. çalışma yerinde, ofiste, fabrikalarda, okullarda, evde ve trafiğin yoğun olduğu yollarda önleyici önlemler başlatmak veya gürültü nedeniyle oluşan hastalıkları önlemek için yapılabilir.

Cihaz, dijital desibel metrelere yönelik DIN EN 61672-1 normunun gerekliliklerine uygundur.

Cihaz aşağıdaki fonksiyonlara sahiptir:

- Maksimum ve minimum değer göstergesi
- Ölçüm aralığının aşıldığını bildiren gösterge
- Ölçüm aralığının altına inildiğini bildiren gösterge
- dBA ve dBC cinsinden gösterge
- Ölçüm aralığı seçimi

Cihazın görünümü

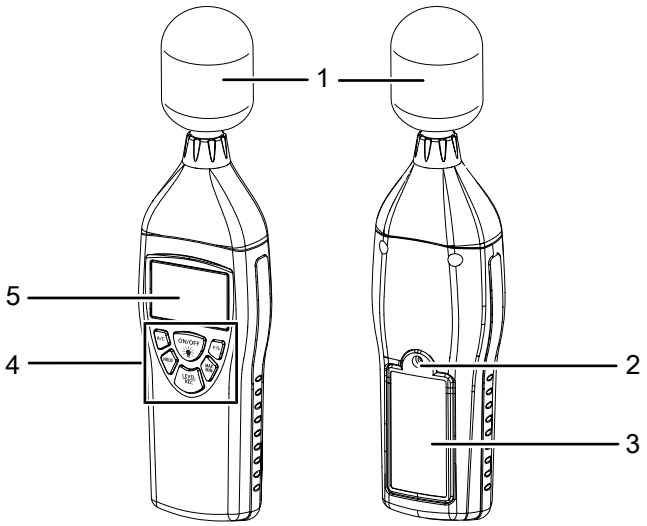

No.	Tanım
1	Koruyucu kapaklı ölçüm sondası
2	Tripod vida dişi
3	Kapaklı pil bölmesi
4	Çalışma paneli
5	Ekran

Çalışma paneli

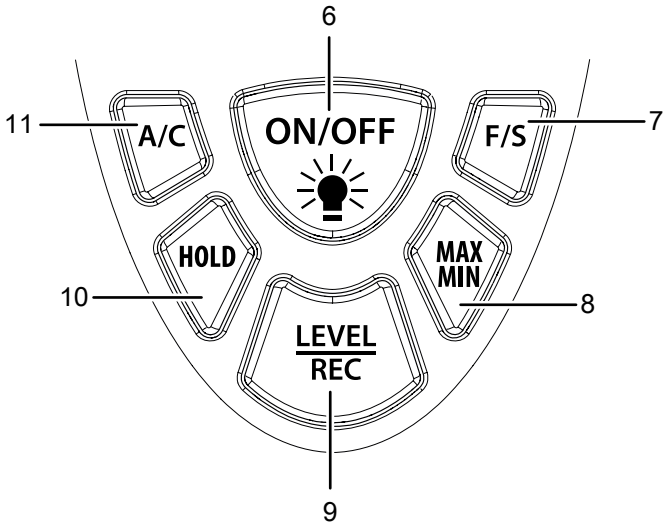

No.	Tanım
6	Arka plan aydınlatmalı *ON/OFF (AÇMA/KAPATMA)* tuşu
7	*F/S* tuşu
8	*MAX/MIN (MAKS/MİN)* tuşu
9	*LEVEL/REC (SEVİYE/KAYIT)* tuşu
10	*HOLD* tuşu
11	*A/C* tuşu

Ekran

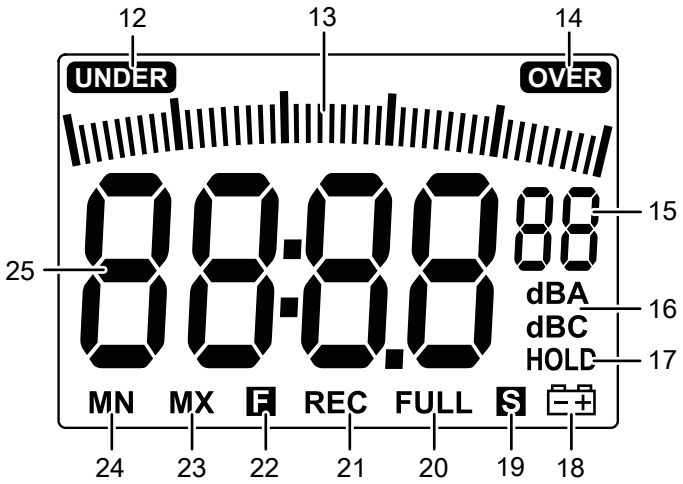

No.	Gösterge	Anlamı
12	*UNDER (ALTINDA)*	Ölçüm aralığının altına inildi
13	*Skala*	Ölçüm aralığına göreli ölçüm değeri
14	*OVER (ÜSTÜNDE)*	Ölçüm aralığı aşıldı
15	*Ölçüm aralığı*	güncel ölçüm aralığı: *01 = alt ölçüm aralığı* *02 = orta ölçüm aralığı* *03 = üst ölçüm aralığı* *04 = otomatik ölçüm aralığı seçimi*
16	*Ölçüm eğrisi*	güncel ölçüm eğrisi: *dB(A)* *dB(C)*
17	*HOLD (TUTMA)*	son ölçüm değeri, ölçüm değeri göstergesinde (25) sabit tutulur
18	*Pil durumu*	pil zayıfken yanıp söner
19	*P*	yavaş sinyal değerlendirmesi: 1 sn
20	*FULL (DOLU)*	Bellek dolu
21	*REC (KAYIT)*	Görüntü kaydı/kayıt aktif
22	*F*	hızlı sinyal değerlendirmesi: 125 ms
23	*MAX (MAKS)*	devam eden ölçümün en yüksek ölçüm değeri, ölçüm değeri göstergesinde (25) sabit tutulur
24	*MIN (MİN)*	devam eden ölçümün en düşük ölçüm değeri, ölçüm değeri göstergesinde (25) sabit tutulur
25	Ölçüm değeri göstergesi	güncel ölçüm değeri

Teknik bilgiler

Parametre	Değer
Model	**SL300**
Ürün numarası	3.510.005.010
Ölçüm aralığı	30 dB ile 130 dB arasında
Hassasiyet	±1,4 dB (DIN EN 61672 uyarınca)
Çözünürlük	0,1 dB
Frekans aralığı	31,5 Hz ila 8 kHz
Dinamik aralık	50 dB
Kısmi ölçüm aralıkları	(01): 30 – 80 dB (02): 50 – 100 dB (03): 80 – 130 dB (04): 30 – 130 dB (otomatik)
Ekranın tepki süresi	500 ms
Akım beslemesi	9-V blok pil
Alarm fonksiyonu	OVER (üstünde): Ölçüm aralığı aşıldı UNDER (altında): Ölçüm aralığının altına inildi
Veri hafızası	50 veri seti
Zaman değerlendirmesi	FAST (hızlı - 125 ms); SLOW (yavaş –1 s)
Mikrofon	1/2 inç Elektret kondansatörlü mikrofon
Çalışma koşulları	% 10 ila % 90 bağıl nemde 0 °C ila 40 °C
Depolama koşulları	% 10 ila % 75 bağıl nemde -10 °C ila +60 °C
Ağırlık	230 g
Boyutlar (Uzunluk x Genişlik x Yükseklik)	210 mm x 55 mm x 32 mm
Kapatma otomatiği	Yaklaşık 15 dakika kullanılmadığında kapatma

Teslimat kapsamı

- 1 x dijital desibel metre SL300 (pil hariç)
- 1 x cihaz çantası
- Mikrofon için 1 x rüzgar koruması
- 1 x kısa kılavuz

Taşıma ve nakliye sırasında dikkat edilecek hususlar

Not

Düzgün olmayan bir şekilde depolar veya taşırsanız cihaz hasar görebilir.
Cihazın taşınması ve depolanmasıyla ilgili bilgilere dikkat ediniz.

Taşıma

Cihazı taşımak için, cihazı dış etkilerden korumak üzere teslimat kapsamında bulunan çantayı kullanınız.

Depolama

Cihazı kullanmadığınız zamanlarda aşağıdaki depolama koşullarına uyunuz:

- Kuru ve donmaya ve ısıya karşı korunmuş
- Tozdan ve doğrudan güneş ışığından korunan bir yerde
- Birlikte verilen çanta içinde toz girişine karşı korunur
- Teknik verilere uygun depolama sıcaklığında
- Pil, cihazdan çıkartılmıştır

Bağlantı veya montaj

Mobil cihazlarda montaj gerekmez.

Kullanım

Pilin takılması

İlk kullanımdan önce uygun bir pil takınız.

Not

Cihazın yüzeyinin kuru ve cihazın kapatılmış olduğundan emin olunuz.

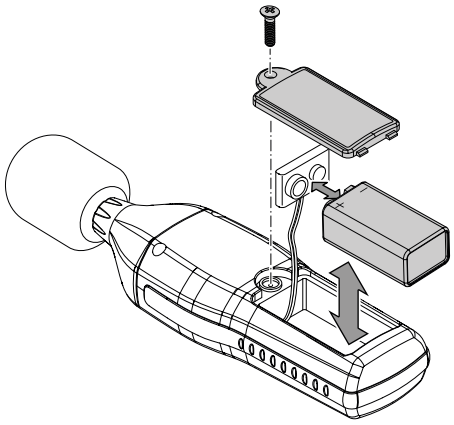

1. Kapaktaki cıvatayı gevşeterek cihazın arka tarafındaki pil bölmesini açınız.
2. 9-V blok pili kutupları doğru olacak şekilde pil bağlantı klipsine bağlayınız.
3. Pili, pil bağlantı klipsiyle birlikte bölmesinin içine yerleştiriniz.
4. Kapağı pil bölmesinin üzerine oturtunuz.
5. Pil bölmesindeki cıvatayı sıkınız.

Cihazı çalıştırma ve ölçüm yapma

Bilgi

Soğuk bir yerden sıcak bir ortama geçiş durumunda cihazın elektronik kartı üzerinde yoğuşma oluşabileceğine dikkat ediniz. Fiziksel olarak önlenemeyen bu oluşum, ölçümün yanlış olmasına neden olur. Bu durumda, ekran hiç ölçüm değeri göstermez veya yanlış ölçüm değerleri gösterir. Ölçüm yapmadan önce, cihaz değişen koşullara kendini ayarlayana kadar birkaç dakika bekleyiniz.

Bilgi

Bir ses kaynağı ölçümünün her zaman direkt olarak gerçekleşmesi gerektiğine dikkat ediniz. Mikrofon ile ses kaynağı arasında, ses yoğunluğu üzerindeki etkisi birlikte ölçülmesi gerekenler dışında hiçbir cisim ve hiç kimsenin olmaması gerekir.

1. *ON/OFF (AÇMA/KAPATMA)* tuşuna (6) yaklaşık 3 saniye basınız.
   ⇨ Ekran (5) açılır ve cihaz çalışmaya hazır hale gelir.
   ⇨ Güncel ölçüm değeri, ölçüm değeri göstergesinde (25) ve skalada (13) görüntülenir. Ölçüm skalası (13), bir analog ölçüm cihazındaki ibreli göstergeye karşılık gelir.
2. Cihazı ölçülecek ses kaynağına doğru tutunuz.
   ⇨ Stabil bir ölçüm değeri elde etmek için biraz bekleyiniz.

Ölçüm aralığının ayarlanması

Cihaz, ihtiyaca bağlı olarak veya beklenen ses seviyesini seçebileceğiniz çeşitli ölçüm aralıklarına sahiptir. Beklenen ses seviyesi aralığını biliyorsanız, mümkün olduğunca her zaman uygun ölçüm aralığını seçiniz, çünkü bu sayede skalanın (13) optimum çözünürlüğü garanti edilir.

Ölçüm aralığı **göstergesi (15)**	**Ölçüm aralığı**	**Sınır değerler**
01	alt ölçüm aralığı	30 ila 80 dB
02	orta ölçüm aralığı	50 ila 100 dB
03	üst ölçüm aralığı	80 ila 130 dB
04	Otomatik ölçüm aralığı seçimi	30 ila 130 dB

Ölçüm aralığını ayarlamak için aşağıdaki yöntemi izleyiniz:

1. *Ölçüm aralığı* göstergesinde (15) istediğiniz ölçüm aralığının kodu görüntülenene kadar *LEVEL/REC /SEVİYE/ KAYIT)* tuşuna (9) birkaç kez basınız.
   ⇨ Skala (13) otomatik olarak adapte edilir.
   ⇨ Duruma bağlı olarak, ölçüm aralığının altına inildiğinde *UNDER (ALTINDA)* (12) veya ölçüm aralığı aşıldığında *OVER (ÜSTÜNDE)* göstergesi (14) görüntülenir. Bu durumda ölçüm aralığını uyarlamaya devam ediniz.

Ölçüm eğrisinin ayarlanması (dBA/dBC)

Ölçüm değerlerinizin dB(A) veya dB(C) şeklinde gösterilmesi gerektiğini ayarlayabilirsiniz.

Ölçüm eğrisini ayarlamak için aşağıdaki yöntemi izleyiniz:

1. *Ölçüm eğrisi* göstergesinde (16) dB (A) veya dB(C) görüntülenene kadar *A/C* tuşuna (11) birkaç kez basınız.
   ⇨ Ölçüm değeri otomatik olarak adapte edilir.

MAX/MIN (MAKS/MİN) fonksiyonunun ayarlanması

MAX/MIN (MAKS/MİN) fonksiyonu ile güncel ölçümün en yüksek veya en düşük değerini sabitleyebilirsiniz. MAX/MIN (MAKS/MİN) fonksiyonunu ayarlamak için aşağıdaki yöntemi izleyiniz:

1. *MAX/MIN* (MAKS/MİN) tuşuna (8) basınız.
   ⇨ Ekranda *MAX (MAKS)* göstergesi (23) görüntülenir.
   ⇨ Ölçüm değeri göstergesi (25) donar ve sadece daha yüksek olan yeni bir değer ölçülünce değişir.
2. *MAX/MIN* (MAKS/MİN) tuşuna (8) tekrar basınız.
   ⇨ Ekranda *MIN (MİN)* göstergesi (24) görüntülenir.
   ⇨ Ölçüm değeri göstergesi (25) donar ve sadece daha düşük olan yeni bir değer ölçülünce değişir.
3. MAX/MIN (MAKS/MİN) fonksiyonunu sonlandırmak için *MAX/MIN (MAKS/MİN)* tuşuna (8) tekrar basınız.

HOLD (Tutma) fonksiyonunun ayarlanması

HOLD (TUTMA) fonksiyonu ile güncel ölçüm değerini sabitleyebilirsiniz.

HOLD (TUTMA) fonksiyonunu ayarlamak için aşağıdaki yöntemi izleyiniz:

1. *HOLD (TUTMA)* tuşuna (10) basınız.
   ⇨ Ekranda *HOLD (TUTMA)* göstergesi (17) görüntülenir.
   ⇨ Ölçüm değeri göstergesi (25) donar.
2. *HOLD (TUTMA)* tuşuna (10) tekrar basınız.
   ⇨ Güncel ölçüm değeri gösterilir.
   ⇨ *HOLD (TUTMA)* göstergesi (17) söner.

Zaman değerlendirmesinin ayarlanması

Hızlı (FAST) veya yavaş (SLOW) bir zaman değerlendirmesi arasından seçim yapabilirsiniz. Bu fonksiyon, cihazın gelen bir ses sinyalini işlediği ve ölçüm değeri olarak gösterdiği hızı kontrol eder.

- FAST (HIZLI): 1/125 msn (gerçek zamanlı sinyal değerlendirmesi)
- SLOW (YAVAŞ): 1/sn (ortalama sinyal değerlendirmesi)

Zaman değerlendirmesini ayarlamak için aşağıdaki yöntemi izleyiniz:

1. İstenen *F* (22) veya *S* göstergesi (19) gösterilene kadar *F/S* tuşuna (7) basınız.

Saat ve tarihin ayarlanması

Saat ve tarih menüsünde gezinmek için aşağıdaki tuşları kullanınız:

Tuş	Fonksiyon
LEVEL/REC (SEVİYE/KAYIT) (9)	daha yüksek değeri ayarlama
MAX/MIN (MAKS/MİN) (8)	daha düşük değeri ayarlama
HOLD (TUTMA) (10)	Ayarları kaydetme ve menüden çıkış

Cihazın saatini ve tarihini ayarlamak için aşağıdaki yöntemi izleyiniz:

✓ Cihaz kapatılmıştır.

1. *A/C* tuşunu (11) basılı tutunuz ve aynı anda cihazı açınız.
2. Ölçüm değeri göstergesinde (25) *Set (Ayarla)* göstergesi göründüğünde *A/C* tuşunu (11) bırakınız.
   ⇨ Cihaz, kalibrasyon modundadır.
   ⇨ Ölçüm değeri göstergesinde (25), güncel tarih Gün:Ay:Yıl formatında gösterilir.
3. Saat göstergesine geçmek için *A/C* tuşuna (11) bir kez daha basınız.
4. Ölçüm değeri göstergesinde (25), güncel saat Saat:Dakika:saniye formatında gösterilir.
5. Dakika değerini ayarlamak için *A/C* tuşuna (11) basınız.
6. Saati ayarlamak için *A/C* tuşuna (11) basınız.
7. Tarih ayarına geçmek için *A/C* tuşuna (11) basınız.
   ⇨ Ölçüm değeri göstergesinde (25), güncel tarih Gün:Ay:Yıl formatında gösterilir.
8. Günü ayarlamak için *A/C* tuşuna (11) basınız.
9. Ayı ayarlamak için *A/C* tuşuna (11) basınız.
10. Yılı ayarlamak için *A/C* tuşuna (11) basınız.
11. *A/C* tuşuna (11) bir kez daha basınız.
    ⇨ *rSt* göstergesi, ölçüm değeri göstergesinde (25) görüntülenir.
12. Yaptığınız ayarları kaydetmek isteyip istemediğinize karar veriniz:
    ⇨ Yaptığınız ayarları kaydetmek için *A/C* tuşuna (11) ve ardından *HOLD (TUTMA)* (10) tuşuna basınız.
    ⇨ Yaptığınız ayarları silmek için, *A/C* tuşuna (11) birkaç kez basınız.
    ⇨ Saat ve tarih ayarını fabrika ayarlarına geri almak için *HOLD* (TUTMA) tuşuna (10) basınız.

Ölçüm dizilerinin cihaza kaydedilmesi (REC/Logging)

Not

Cihaz, 50 adede kadar ölçüm değeri kaydedebilir. Bellek doluyken *FULL (DOLU)* göstergesi (20) yanar. Başka bir ölçüm kaydedebilmek için kayıtlı bir veya daha çok değeri siliniz.

1. Ekrandaki bir değeri tutmak için *HOLD (TUTMA)* tuşuna (10) basınız.
2. Cihazın kayıt fonksiyonunu devreye sokmak için *LEVEL/REC (SEVİYE/KAYIT)* tuşuna (9) basınız.
   ⇨ *REC (KAYIT)* göstergesi (21) görüntülenir.
   ⇨ Tutulan değer, veri hafızasına tarih ve saat bilgileriyle birlikte kaydedilir.
3. Ölçüm işlemine dönmek için *HOLD (TUTMA)* tuşuna (10) tekrar basınız.

Verilerin okunması

✓ Cihaz kapatılmıştır.

1. *LEVEL/REC (SEVİYE/KAYIT)* tuşunu (9) basılı tutunuz ve aynı anda cihazı açınız.
2. Ölçüm değeri göstergesinde (25) *DATA (VERİLER)* göstergesi göründüğünde *LEVEL/REC (SEVİYE/KAYIT)* tuşunu (9) bırakınız.
3. Hafızaya kaydedilen ölçüm değerleri arasında geçiş yapmak için *LEVEL /REC (SEVİYE/KAYIT)* tuşuna (9) tekrar basınız.
4. Daha sonra, kaydın tarihini veya saatini okumak için *HOLD (TUTMA)* (10) veya *MAX/MIN (MAKS/MİN)* tuşuna (8) basınız.
5. Hafızadan çıkmak için *F/S* tuşuna (7) basınız.

Cihazdaki veri hafızasının silinmesi

✓ Cihaz kapatılmıştır.

1. *HOLD (TUTMA)* tuşunu (10) basılı tutunuz ve aynı anda cihazı açınız.
2. Ölçüm değeri göstergesinde (25) *CLR (TEMİZLE)* göstergesi göründüğünde *HOLD (TUTMA)* tuşunu (10) bırakınız.
   ⇨ Veri hafızasındaki veriler silinmiştir.

Arka plan aydınlatmasını açma veya kapatma

Cihaz, opsiyonel olarak devreye sokulabilen bir arka plan aydınlatmasına sahiptir. Arka plan aydınlatmasını açmak veya kapatmak için aşağıdaki yöntemi izleyiniz:

✓ Cihaz açılmıştır.

1. Arka plan aydınlatmasını açmak için *ON/OFF (AÇMA/KAPATMA)* tuşuna (6) kısa süreli basınız.
2. Arka plan aydınlatmasını kapatmak için *ON/OFF (AÇMA/KAPATMA)* tuşuna (6) bir kez daha kısa süreli basınız.

Sehpanın takılması

Cihaz, 1/4 inçlik bir sehpa vida dişine sahiptir. Gerekmesi durumunda cihazı bir sehpaya takabilirsiniz.

Cihazın kapatılması

Cihaz bir kapatma otomatiğine sahiptir ve yaklaşık 15 dakika hiçbir tuşa basılmaması durumunda otomatik olarak kapanır. Cihazı elle kapatmak için aşağıdaki yöntemi izleyiniz:

1. Cihaz kapanana kadar *ON/OFF (AÇMA/KAPATMA)* tuşunu (6) basılı tutunuz.
   ⇨ Ekranda; *P-3, P-2 , P-1* şeklinde geri sayma ifadeleri görüntülenir ve bu ifadelerden sonra cihaz kapatılır.

Cihazın enerji tüketimi açısından verimli kullanımına ilişkin bilgiler

Gereksiz enerji tüketimini önlemek için, cihazın sadece gerçek kullanım süresi boyunca açık kalmasına dikkat ediniz. Mevcutsa, cihazın kapatma otomatiğinden faydalanınız.

Hatalar ve arızalar

Kusursuz işlevselliği temin etmek için, cihaz üretim esnasında defalarca kontrol edilmiştir. Buna rağmen arızalar ortaya çıkarsa cihazı aşağıdaki listeye göre kontrol ediniz.

Cihaz açılmıyor:

- Pilin şarj durumunu kontrol ediniz. Gerekirse pili değiştiriniz.
- Pilin doğru oturup oturmadığını kontrol ediniz. Kutupların doğru olmasına dikkat ediniz.
- Elektriksel kontrolü asla kendi başınıza yapmayınız, bunun için üreticinin müşteri servisiyle iletişime geçiniz.

Ekrandaki gösterge segmentleri çok zor görülüyorsa veya titreşiyorsa:

- Başka ölçümler yapmayınız.
- Pil gerilimi çok düşük. Pili zaman kaybetmeden değiştiriniz.

Cihaz mantıksız ölçüm değerleri gösteriyor:

- Başka ölçümler yapmayınız.
- Pil gerilimi çok düşük. Pili zaman kaybetmeden değiştiriniz.
- Sondanın koruyucu kapağı muhtemelen kirlenmiş veya hasarlı. Sondanın koruyucu kapağını kontrol ediniz.
- Ölçüm aralığı veya ölçüm eğrisi yanlış ayarlanmış olabilir. Ayarları kontrol ediniz.

Kullanıcının kendi yapabileceği bakım, onarım veya ürünün temizliğine ilişkin bilgiler

Pil değişimi

Pil durumu göstergesi (18) yanıp sönerse veya cihaz artık açılamıyorsa pilin değiştirilmesi gerekir (bkz. Pilin takılması bölümü).

Kalibrasyon

Cihaz, fabrika çıkışında kalibre edilmiş ve optimum şekilde ayarlanmıştır. İhtiyaç anında yeniden kalibre edilmesi için özel yardımcı araçlar gerekir. Yeni kalibrasyon durumunda lütfen üreticinin müşteri servisiyle temas kurunuz ve kalibrasyonu kendi başınıza yapmayınız.

Temizlik

Cihazı nemli, yumuşak, hav bırakmayan bir bezle temizleyiniz. Dış gövdenin içine nem girmemesine dikkat ediniz. Sprey, çözücü madde, alkol içeren temizleyiciler veya aşındırıcı maddeler kullanmayınız; bunun yerine bezi nemlendirmek için sadece temiz su kullanınız.

Onarım

Cihazda hiçbir değişiklik yapmayınız ve yedek parçaları kendi başınıza takmayınız. Onarım veya cihaz kontrolü için üreticiye başvurunuz.

Bakım, onarım ve kullanımda uyulması gereken kurallar

Uyarı

Dış gövdenin açılmasını gerektiren periyodik bakım çalışmaları ve onarımlarda Trotec müşteri servisine başvurunuz. Kurallara aykırı şekilde açılan cihazlar her türlü garanti kapsamı dışındadır ve garanti talepleri geçersiz olur.

Servis istasyonları

Aşağıdaki bilgiler sadece Türkiye için geçerlidir:

Trotec Endüstri Ürünleri Tic.Ltd.Sti.
Oruçreis Mh., Giyimkent Cd.,
14. Sok. No.61, Giyimkent Sitesi
34235 Esenler/İstanbul
Telefon: +90 212 438 56 55

Üretici ve ithalatçı firmanın unvanı, adres ve telefon numarası

İthalatçı (sadece Türkiye için geçerlidir):

Trotec Endüstri Ürünleri Tic.Ltd.Sti.
Oruçreis Mh., Giyimkent Cd.,
14. Sok. No.61, Giyimkent Sitesi
34235 Esenler/İstanbul
Telefon: +90 212 438 56 55
Faks: +90 212 438 56 51

Üretici:

Trotec GmbH
Grebbener Straße 7
52525 Heinsberg
Almanya
Telefon: +49 2452 962-0
Faks: +49 2452 962-200
E-posta: online@trotec.de

Kullanım sırasında insan veya çevre sağlığına tehlikeli veya zararlı olabilecek durumlara ilişkin uyarılar

Elektronik cihazlar evsel atık değildir ve Türkiye'de, elektrikli ve elektronik cihazlar hakkındaki Elektrikli ve Elektronik Teçhizat Atıkları Direktifi'ne (EETA) göre uzman bir tasfiye merkezine gönderilmelidir. Kullandıktan sonra lütfen bu cihazı geçerli yasal düzenlemelere uygun şekilde tasfiye ediniz.

Trotec GmbH

Grebbener Str. 7
52525 Heinsberg
Germany
+49 2452 962-0
+49 2452 962-200

online@trotec.com
www.trotec.com